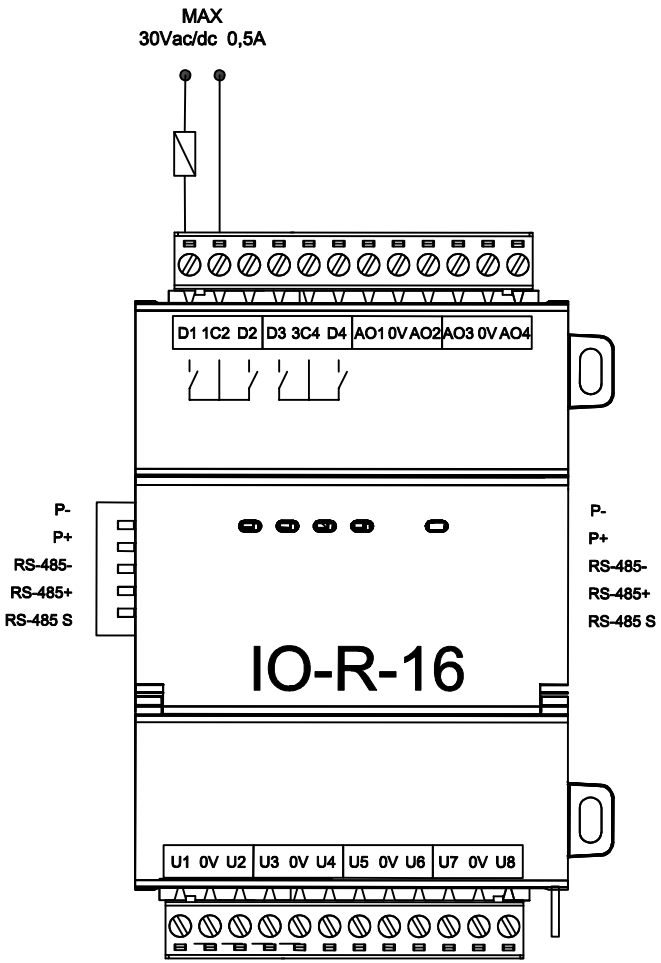

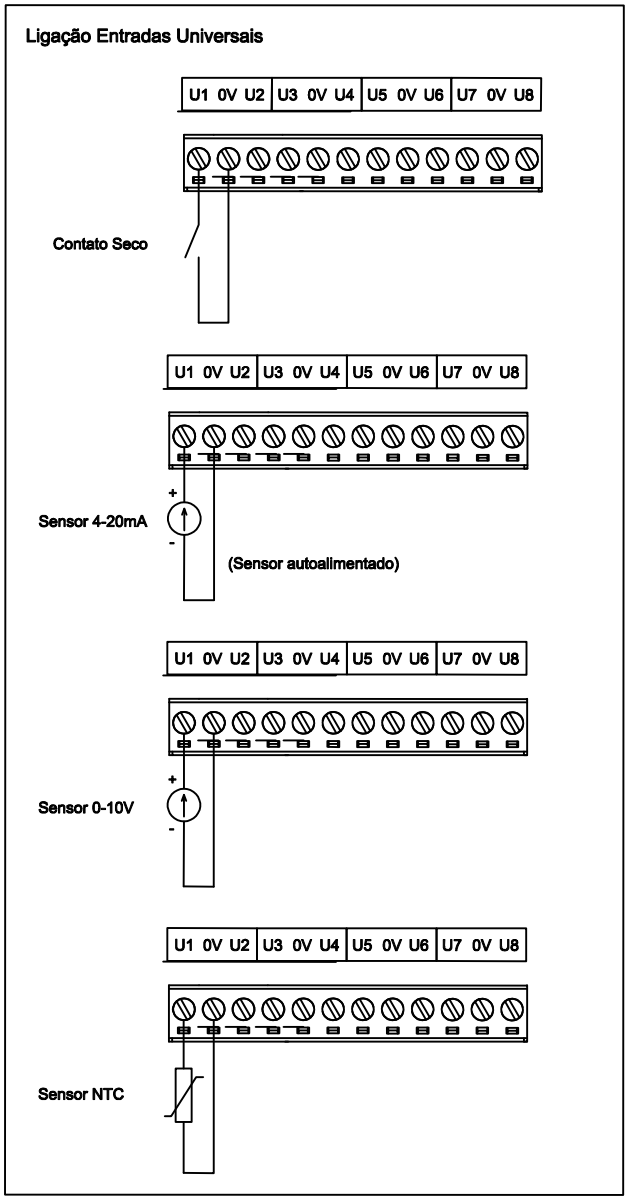

Mercato	Mercato Automação Rua Capistrano de Abreu 89, Canoas, RS, 92120-130 Fone: (51) 3115-9850 www.mercatoautomacao.com.br	Desenho: MARIO AZEVEDO	Data: 29/05/2025	DENOMINAÇÃO: VISTA FRONTAL	DIREITOS RESERVADOS
		Revisão: -	Data: -	EQUIPAMENTO: IO-R-16	
		Aprovação:	Data:	UNIDADE: MILÍMETROS	
				ESCALA: S/E · FORMATO PAG: A4 · REVISÃO: V3.0	