M-LFT2000

Catálogo Técnico · Transmissor de pressão de uso geral

Transmissor de pressão
M-LFT2000

O transmissor de pressão M-LFT2000 é amplamente utilizado na medição da pressão de meios fluidos em sistemas de teste, como proteção contra incêndio, tratamento de água, sistemas de abastecimento de água, compressores de ar, dispositivos pneumáticos e automação industrial. Adota diafragma sensor cerâmico com alta capacidade de sobrecarga. Possui excelente resistência à corrosão e ao desgaste e adota tecnologia ASIC, tecnologia MEMS e compensação digital. Tem como características o tamanho reduzido e o baixo custo, podendo ser aplicado em diversos ambientes complexos.



Destaques e diferenciais do produto

- Diafragma sensor cerâmico com alta capacidade de sobrecarga
- Excelente resistência à corrosão e ao desgaste
- Tecnologia ASIC com compensação digital
- Tamanho reduzido, aplicável em diversos ambientes complexos
- Variedade de conexões roscadas e elétricas

Certificações

CE

RoHS COMPLIANT

Especificações técnicas

ESPECIFICAÇÃO	DESCRIÇÃO			
Faixa de medição	-100kPa~0.3MPa...6MPa			
Sobrepressão	1.5 vezes a pressão nominal			
Pressão de ruptura	2 vezes a pressão nominal			
Precisão	±0.5%F.S, ±1.0%F.S			
Estabilidade	<0.5%F.S/ano			
Temperatura de trabalho	-20~85°C			
Temperatura de armazenamento	-40~100°C			
Meio medido	Gás ou líquido compatível com 1Cr18Ni9Ti, aço inox 304, borracha de flúor ou borracha nitrílica			
Conexão elétrica	2 fios	3 fios		
Sinal de saída	4~20mA	0.5~4.5V	0~5V	0~10V
Alimentação	10~36VDC	4.75~5.25VDC	10~36VDC	12~36VDC
Conectores elétricos	Packard, DIN43650C (Hirschmann pequeno), DIN43650A (Hirschmann grande), saída M12 à prova d'água, conector aviação M12, conector aviação GX12 (três/quatro vias)			
Grau de proteção	IP67, IP65, IP54			
Conexão de pressão	G1/4, NPT1/4, R1/4, BPS1/4, G1/2, 7/16-20UNF, M20*1.5, M10*1, M14*1.5 etc			
Tipo de pressão	Pressão manométrica G			
Certificação	À prova de explosão tipo E, RoHS, norma de segurança elétrica UE CE			

Dimensões

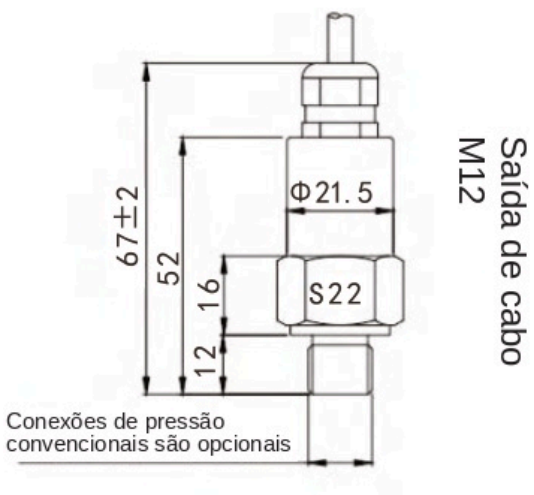

Saída de cabo
M12

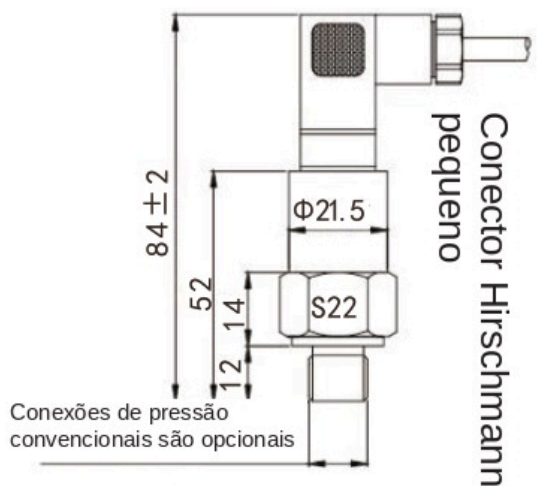

Conector Hirschmann
pequeno

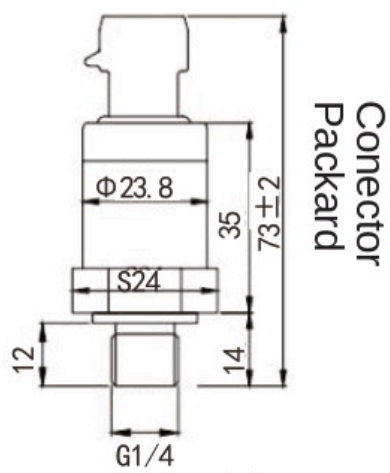

Conector
Packard

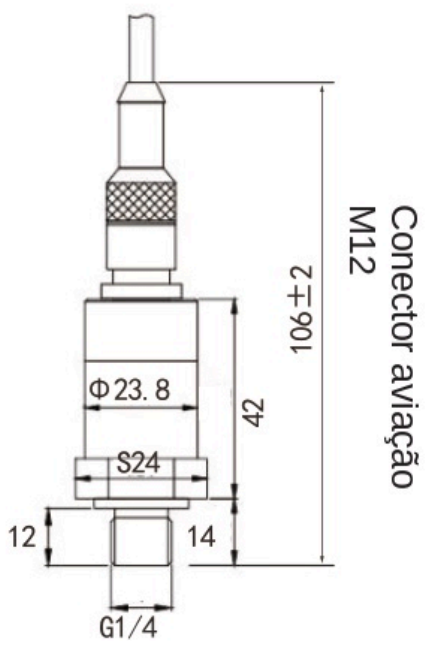

Conector aviação
M12

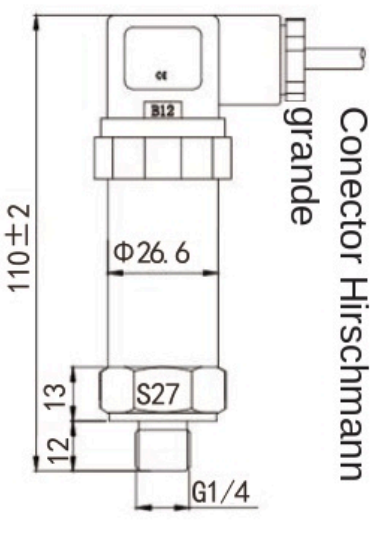

Conector Hirschmann
grande

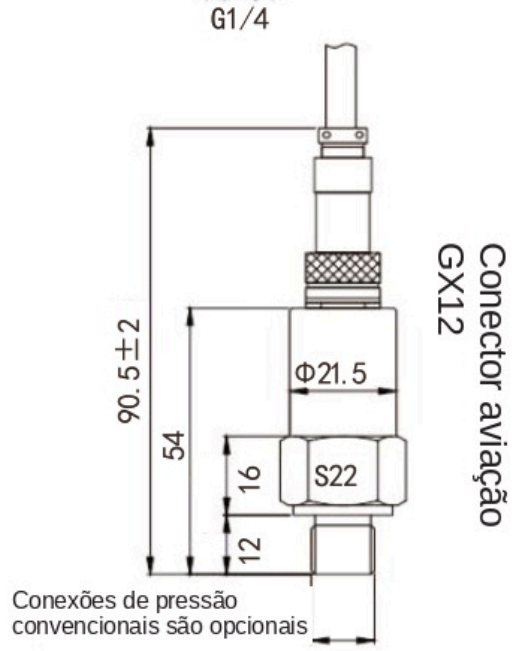

Conector aviação
GX12

Especificações sujeitas a alteração sem aviso prévio. Consulte a revisão mais recente em mercatoautomacao.com.br.

Informações para pedido

Encontre o código do produto ideal para sua aplicação:

M-LFT2000 | 0~16 | A4 | B | 1.0 | P | G | 1.0

Faixa de medição	Modo de saída	Unidade de medida	Precisão	Conexão elétrica	Conexão de pressão	Comprimento do cabo
-100kPa~0.3MPa...6MPa	A4 = 4~20mA (2 fios)	K = kPa	0.5 = 0.5%F.S	P = Packard	G = G1/4	1.0 = 1m
	V05 = 0.5~4.5V (3 fios)	B = Bar	1.0 = 1.0%F.S	D = DIN43650C (Hirschmann pequeno)	N = NPT1/4	2.0 = 2m
	V0 = 0~5V (3 fios)	P = psi		D1 = DIN43650A (Hirschmann grande)	R = R1/4	3.0 = 3m
	V10 = 0~10V (3 fios)	M = MPa		M = M12 (saída à prova d'água)	B = BSP1/4	
				C3 = GX12 aviação 3 vias	G2 = G1/2	
				C4 = GX12 aviação 4 vias	M20 = M20*1.5	
				H = M12 aviação 4 vias	U = 7/16-20 UNF rosca externa	