M-LFG202

Catálogo Técnico · Transmissor de CO_2 para duto

Transmissor de dióxido de carbono M-LFG202

O transmissor de dióxido de carbono para duto M-LFG202 baseia-se no princípio de que gases diferentes possuem capacidades diferentes de absorção da luz infravermelha em uma banda específica. Ele mede a concentração do gás medindo o grau de absorção da luz infravermelha. Em comparação com sensores eletroquímicos, apresenta longa vida útil e boa estabilidade. O sensor NDIR importado de alto desempenho é utilizado para a medição da concentração de CO_2, com resposta rápida, desempenho estável e alta precisão; ampla faixa de alimentação e alto grau de proteção da carcaça, adaptando-se a diversas condições severas em campo. Pode ser amplamente utilizado na medição da concentração de CO_2 em dutos, escritórios, oficinas fabris, laboratórios e outros ambientes.



Destaques e diferenciais do produto

- Sensor NDIR importado de alto desempenho
- Sensor sem consumo de oxigênio, com vida útil superior a 5 anos
- Membrana interna impermeável e respirável que impede a entrada de vapor d’água
- Boa estabilidade e confiabilidade a longo prazo, com autocalibração ABC

Especificações técnicas

ESPECIFICAÇÃO	DESCRIÇÃO			
Sinal de saída	4~20mA (3 fios)	0~5V (3 fios)	0~10V (3 fios)	RS485 (3 fios)
Alimentação	10-30Vdc	10-30Vdc	16-30Vdc	10-30Vdc
Sensor	Sensor NDIR com autocalibração ABC			
Corrente média	<40mA			
Temperatura de operação	0°C ~ 50°C			
Umidade de operação	0-85% UR (sem congelamento)			
Faixa de medição	0-2000PPM / 0-5000PPM			
Precisão	±(40PPM + 3%MV) ppm			
Tempo de resposta	2 min			
Grau de proteção	Carcaça IP65 / Haste IP30			
Compatibilidade eletromagnética	EN 61326-1			
Vida útil	>5 anos			
Ligação	Analógico: VCC · GND · OUT · GND | RS485: VCC · GND · A · B			

Dimensões

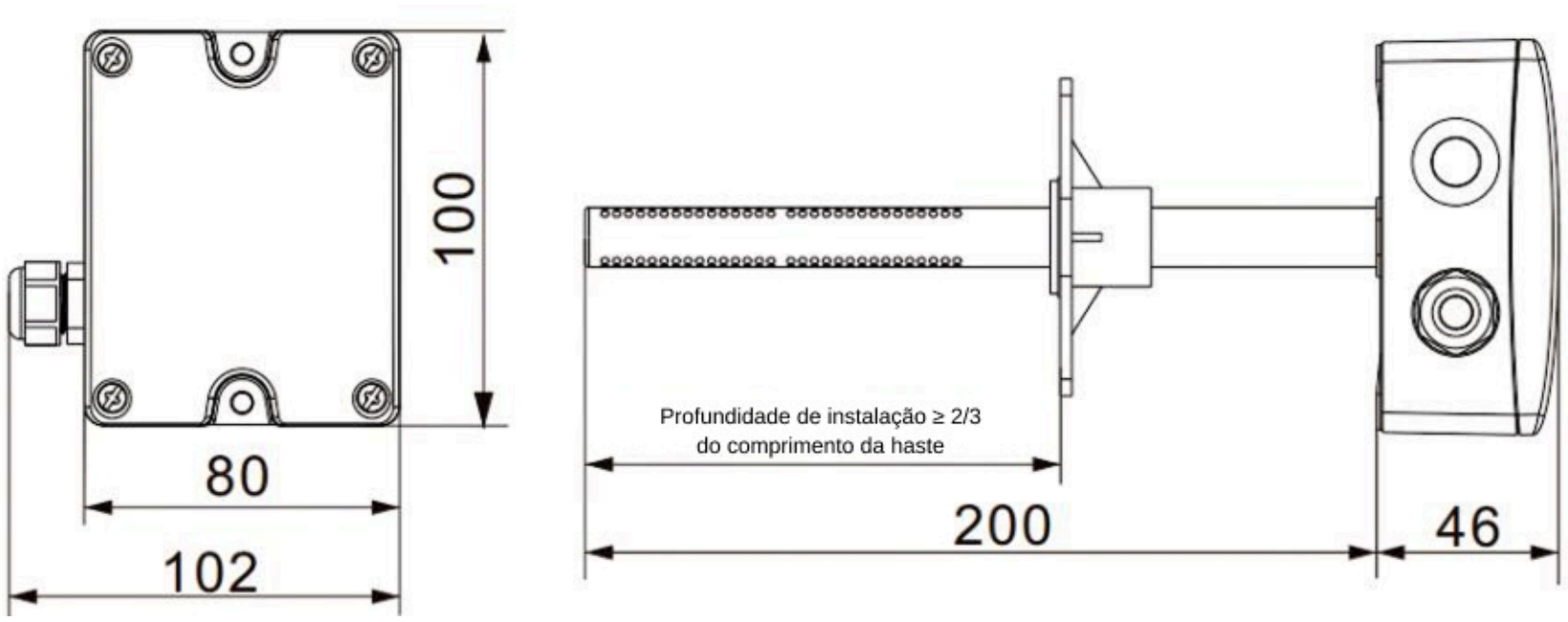

Especificações sujeitas a alteração sem aviso prévio. Consulte a revisão mais recente em mercatoautomacao.com.br.

Informações para pedido

Encontre o código do produto ideal para sua aplicação:

M-LFG202 1 V10

Faixa de medição

- 1 = 2000ppm
- 2 = 5000ppm

Sinal de saída

- V0 = 0-5V
- V10 = 0-10V
- A4 = 4-20mA
- RS = RS485/Modbus