Mercato



Pressostato de Ponto Único
Série 52

Muito obrigado por usar este produto. Leia este manual com atenção antes do uso.

Princípio e características

Este pressostato diferencial de fluxo é ajustável; apresentamos aqui o modelo de ponto de ajuste único, com contato unipolar de duas posições (SPDT).
Os pontos de tomada de pressão são escolhidos separadamente nos dois lados da área de inspeção; geralmente há um equipamento nessa área, como filtro de água, bomba, válvula, trocador de calor, chillers, evaporadores, condensadores, serpentinas etc. Quando a diferença de pressão entre esses dois pontos ultrapassar ou ficar abaixo do ajuste, o pressostato liga/desliga o sinal de saída do circuito para o sistema de controle, realizando funções de indicação de status, alarme ou fluxo.

Na prática, quando o pressostato é usado em sistemas, como no controle de fluxo de sistemas de água de HVAC, a precisão é maior, sem resistência extra ao sistema de água, sem exigência especial quanto ao diâmetro do tubo e sem perturbação do fluxo, além de evitar o problema de corrosão por gases da bomba, que gera falsos valores de vazão.
Norma de referência: UL508.

Diagrama de ligação

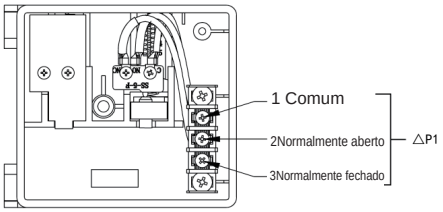

Parâmetros técnicos

Tipo de contato	SPDT
Meio	Água, ar, óleo e outros meios não corrosivos
Especificação elétrica	5A 125VAC；3A 250VAC
Conexão	Rosca externa 1/4" SAE, rosca interna G1/4"
Grau de proteção	IP54
Pressão máxima lateral	16bar
Pressão diferencial máxima	10bar
Estabilidade a longo prazo	±1%

52.91.07
Número da versão: A1.0

Especificação

Tipo	△P1 Diferencial/kPa	△P1 Diferencial de retorno/kPa	△P1 Variação por volta/kPa
LF52-15	5～15	2～6	1
LF52-30	5～30		2.2
LF52-70	6～70		5.5
LF52-100	6～100		6.5
LF52-200	10～200	5～10	16
LF52-300	20～300		25
LF52-400	30～400		38

Desenho de instalação

Unidade:

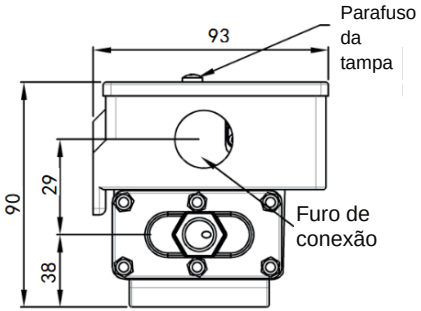

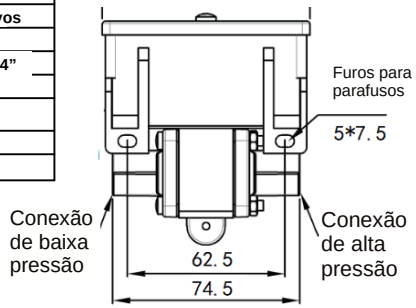

Etapas de regulagem da pressão

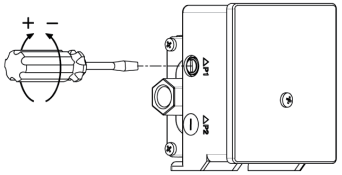

□Antes da instalação
A pressão diminui com o fluxo. Identifique as extremidades de alta e baixa pressão durante a instalação.
Procedimento de instalação:
① Fixe o pressostato com um parafuso adequado.
② Selecione o adaptador ou capilar adequado.
③ Conecte o pressostato ao equipamento usando duas chaves de boca.
④ Remova os parafusos e abra a tampa superior.
⑤ Passe os fios pelo terminal e faça a ligação conforme o diagrama de ligação II.
⑥ Feche a tampa superior e aperte os parafusos.

Etapas de regulagem da pressão:
① Insira uma chave de fenda no parafuso de regulagem da extremidade △P1.
② Gire no sentido horário para aumentar o diferencial de pressão, e vice-versa.
③ Ajuste o pressostato ao diferencial de pressão necessário, conforme o manômetro externo.

Obrigado por usar nossos produtos e ler este manual.