M-LF52

Catálogo Técnico · Linha M-LF52

Pressostato diferencial para bomba d'água
Linha M-LF52

O pressostato diferencial ajustável M-LF52 é amplamente aplicado na detecção do diferencial em filtros de água, trocadores de calor, chillers etc. Sua configuração permite indicar as condições de funcionamento da bomba ou condições do filtro de água. Suas variações de configuração entre faixas de pressão e conexões de pressão permitem diversas configurações para adequar o produto a aplicação desejada pelo usuário.



Destaques e diferenciais do produto

- Excelente custo benefício
- Fácil instalação
- Compatível com diversas aplicações
- Suporte especializado no Brasil.

Certificações

Especificações técnicas

ESPECIFICAÇÃO	DESCRIÇÃO
Fluidos	Meios não perigosos, como água, ar, óleo, etc
Contato elétrico	SPDT
Temperatura de armazenamento	-29~82°C
Temperatura ambiente	-20-71°C
Temperatura do fluido	-20~93°C
Conexão baixa e alta pressão	Conector único 1/4SAE (Rosca macho) Conector único G1/4 (Rosca fêmea) Conector duplo G1/4 (Rosca fêmea)
Pressão estática máxima	16bar
Diferencial máximo	10bar
Tolerância de repetibilidade	1%
Grau de proteção	Ip54
Acessórios opcionais	Capilar convertido, plastico/metal/ placa de linha, manual em chines/ inglês

Modelos disponíveis

Modelo	Range de Pressão diferencial kPa	Diferencial	Incremento de Volta
Tomada de pressão simples			
M-LF52-15	5-15	3±1	1
M-LF52-30	5-30	3±1	2.2
M-LF52-70	6-70	3±1	5.5
M-LF52-100	6-100	5±1	6.5
M-LF52-200	10-200	6±1.5	16
M-LF52-300	20-300	7±1.5	25
M-LF52-400	30-400	8±1.5	38
Tomada de pressão Dupla			
M-LF52-30/100	5-30 / 6-100	3±1 / 5±1	2.2 / 6.5
M-LF52-70/100	6-70 / 6-100	3±1 / 5±1	5.5 / 6.5
M-LF52-100/100	6-100 / 6-100	3±1 / 5±1	6.5 / 6.5
M-LF52-100/200	6-100 / 10-200	5±1.5 / 6±1.5	6.5 16
M-LF52-200/200	10-200 / 10-200	6±1.5 / 6±1.5	16/16
M-LF52-300/300	20-300 / 20-300	7±1.5 / 7±1.5	25/25
M-LF52-400/400	30-400 / 30-400	8±1.5 / 8±1.5	38/38

Dimensões

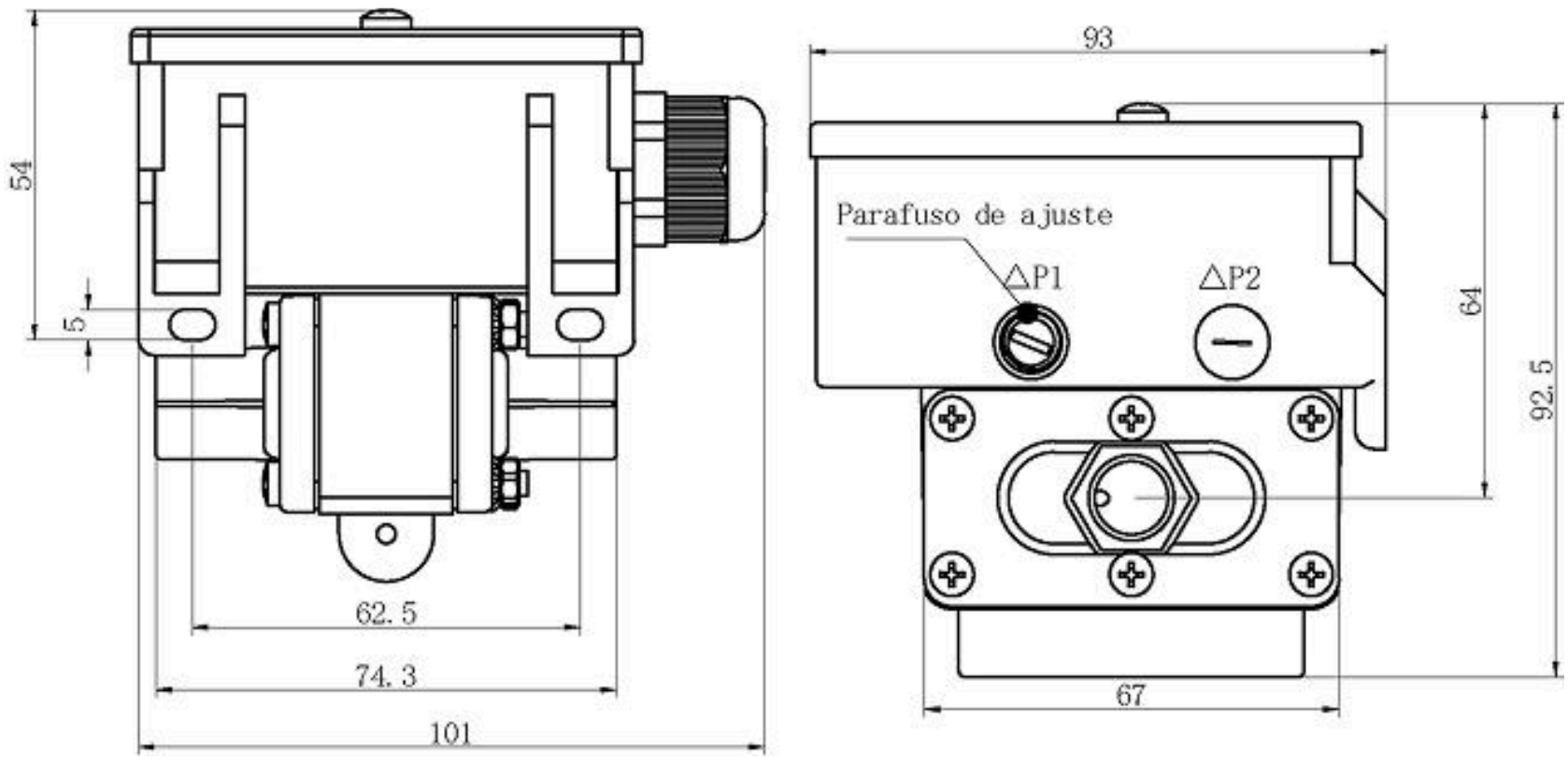

Especificações sujeitas a alteração sem aviso prévio. Consulte a revisão mais recente em mercatoautomacao.com.br.

Informações para pedido

Utilize a chave de código e encontre o produto ideal para sua aplicação.

Linha M-LF52

M-LF52-15 1 1 1 1

Ajustes	Rosca	Instruções	Proteção de Fiação
1= Ponto de ajuste único	1= Conector único 1/4SAE (macho)	1= Inglês	1= Membrana de borracha
2=Ponto de ajuste duplo	2= Conector único G1/4 (fêmea)		2= Membrana plástica
	3= Conector duplo G1/4 (fêmea)		