M-LF32

Catálogo Técnico · Pressostato diferencial para ar

Pressostato
M-LF32

O M-LF32 é um pressostato diferencial ajustável capaz de detectar pequenas mudanças de pressão devido ao tamanho e tecnologias aplicadas em sua construção. O ponto de ajuste ou ponto de comutação pode ser ajustado em campo sem a necessidade de um manômetro, através da manopla escalonada de ajuste e a escala visual calibrada integrada ao sensor. Este pressostato está equipado com uma tampa transparente que não apenas protege o botão de ajuste para que não seja movido involuntariamente, mas também fornece a proteção de classe IP54.
Opção de contato elétrico em ouro para corrente até 50mA e em prata para corrente superior à 50mA.



Destaques e diferenciais do produto

- Precisão no controle
- Design compacto
- Fácil instalação
- Compatível com diversas aplicações
- Suporte técnico especializado

Certificações

Especificações técnicas

ESPECIFICAÇÃO	DESCRIÇÃO
Fluidos compatíveis	Ar, gases não combustíveis e não agressivos
Pressão Operacional Máxima	10kPa
Posição de montagem	Diafragma em qualquer plano vertical
Grau de proteção	IP54 (com capa)
Temperatura de operação	-20°C a 85°C
Alimentação	Resistência: inicial <100 miliohms. Corrente: 1,5A(0,4A)/250V
Contatos elétricos	SPDT
Terminal elétrico	Espada de 6,3 mm × 0,8

Dimensões

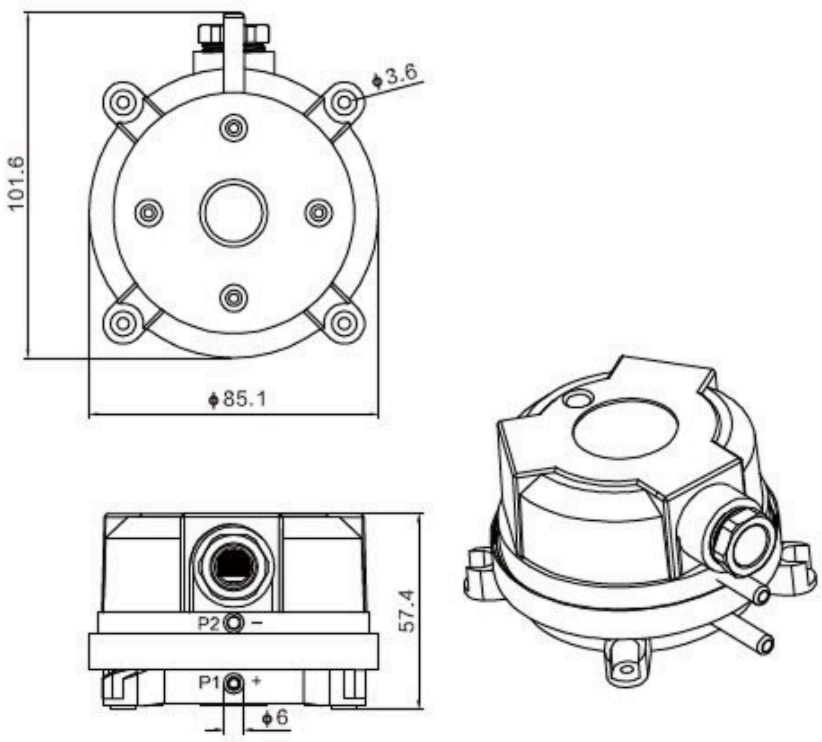

Especificações sujeitas a alteração sem aviso prévio. Consulte a revisão mais recente em mercatoautomacao.com.br.

Informações para pedido

Encontre o código do produto ideal para sua aplicação:

