Instruções

Chave de fluxo

Aplicação

A chave de fluxo é usada em linhas de líquido não corrosivo que não danifique latão nem bronze fosforoso.

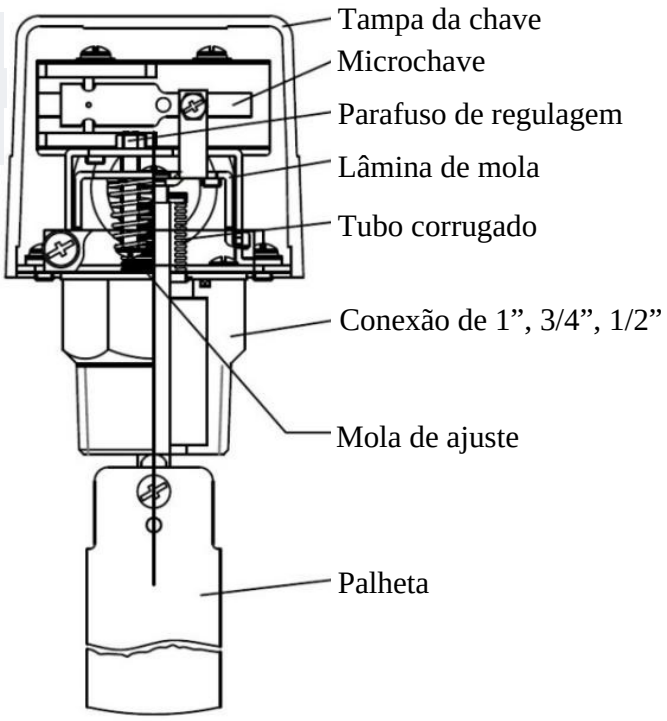

Especificações

Tipo de controle: palheta

Pressão estática máxima: 9,8 bar a 19,6 bar

Pressão máxima do líquido: 193 psig / 13,5 bar

Limite de temperatura ambiente: 0 °C ~ 60 °C

Temperatura do líquido: 0 °C ~ 120 °C

Temperatura máxima do líquido: 120 °C

Tipo de microchave: SPDT

Parâmetros elétricos nominais: 250 VAC/10 A

Tipo de conexão: borne de parafuso

Instalação

A chave de fluxo pode ser instalada em tubulação horizontal ou vertical. Instale-a com um trecho reto de pelo menos 5 vezes o diâmetro do tubo em cada lado.

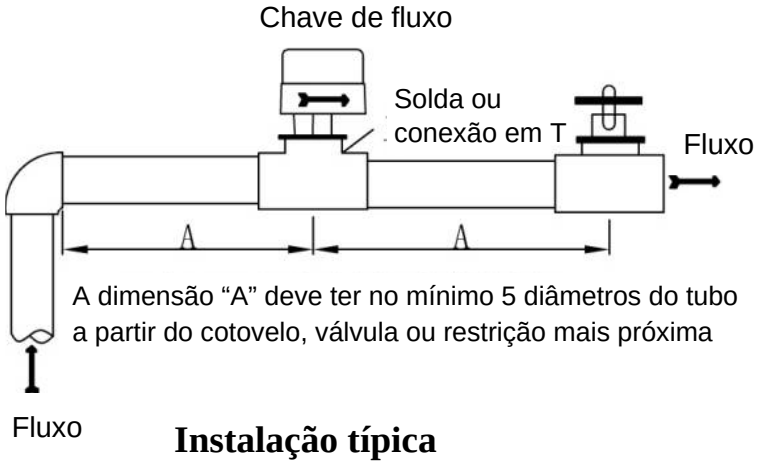

Instalação típica

Ajuste

Nota: o local não pode ser vedado, para permitir o ajuste.

Ajuste da configuração

1. Remova a tampa da chave.
2. Se a vazão for aumentada, gire o parafuso de regulagem no sentido anti-horário.
3. Se a vazão for reduzida, ajuste o parafuso no sentido horário.
4. Substitua a chave de fluxo antes que ela apresente falha.