PBT300

Botoeira de Requisição de Saída NA/NF

ASSA ABLOY

controledeacesso.assaabloy.com.br

Experience a safer
and more open world



SOBRE A BOTOEIRA PBT-300

Aplicação recomendada para abertura de fechaduras elétricas eletromagnéticas, strike ou solenóides.

APLICAÇÃO

Embutir em paredes de drywall ou em batentes ocos.

PRINCIPAIS CARACTERÍSTICAS

- Botão tipo pulsador DPDT com contatos NA e NF;
- Espelho estreito em aço inox para embutir na parede ou batente;
- Suporta Tensões até 125V e até 5A de corrente;
- Dimensões: 84.5 (A) x 39.5 (L) x 30 (P) mm.

DIMENSÕES

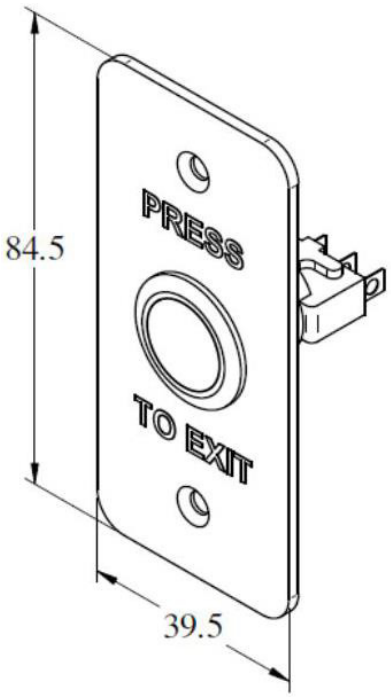

Assa Abloy Brasil Indústria e Comércio LTDA
Rua Eduardo Lucchese, 15 - Galpão A1 a A6 - Porto Feliz - SP | CEP 18548-272
CNPJ: 02.214.604/0006-70 |I.E: 55.415.628.011 | Tel.: +55 (11) 94262-1423

Acompanhe nossas redes sociais