Fechadura K100

Fechadura sem fio com tecnologia Aperio®
Para armários e gavetas

ASSA ABLOY

controledeacesso.assaabloy.com.br

Experience a safer
and more open world



A solução flexível e integrada para expandir o controle de acesso para armários, gavetas e portas

A fechadura para gabinetes K100 vem por padrão com monitoramento do estado da fechadura e de tamper de violação, opção de chave mecânica e com mais de 150 libras de forca de retenção.

A K100 suporta credenciais sem contato HID® multiCLASS SE® e opção para credenciais móveis SEOS®. Utiliza a comunicação sem fio local entre a fechadura e o Hub Aperio para disponibilizar o controle de acesso para as portas de gabinete e gavetas quando auditorias e monitoramento em tempo real são necessários.

CARACTERÍSTICAS

RECURSOS PADRÃO

- Para uso com portas e gavetas de armário basculantes e deslizantes com espessura de porta de até 76 mm;
- Tecnologia sem fio Aperio de 2,4 GHz;
- Suporta tecnologias de cartão HID multiCLASS SE®;
- Suporta credenciais móveis NFC e BLE;
- Integra-se a sistemas de controle de acesso existentes e crachás de identificação;
- Armazenamento de auditorias limitado pelo sistema EAC;
- LEDs indicam entradas válidas/ inválidas; Vermelho/ Âmbar ou Verde/ Âmbar;
- Monitoramento integrado de estado da fechadura e de tamper;
- Bloqueio automático quando a porta está fechada e segura;
- Sem mão;
- Acabamento em preto ou branco;
- Três comprimentos de eixo opcionais para acomodar até 76,2 mm de espessura da porta.

PRODUTOS COMPATÍVEIS ASSA ABLOY

- Cilindro para chave mecânica (vendido separadamente);
- Pinça (P) ou Maçaneta (L) Puxadores;
- Comprimento do eixo dos botões:
  – (_) 0,15cm para 1,27cm (padrão)
  – (2) ≥1,27cm a 3,8 cm
  – (3) ≥ 3,8 cm a 5,71cm

CONTEÚDO DA EMBALAGEM

- OBS-622 Chapa de contra-testa traseira aberta para gavetas;
- EXT-10-ANT Antena Externa Aperio para Hub (Omni-direcional).

Assa Abloy Brasil Indústria e Comércio LTDA
Av. Jerome Case, nº 2.600, Galpão A1, Parte C - Condomínio Sorocaba Business Park, Bairro Éden
Sorocaba - SP. **Telefone:** +55 (11) 5693-4450. **CNPJ:** 02.214.604/0005-90 | **I.E:** 798.451.225.117

Acompanhe nossas redes sociais

Fechadura K100

Fechadura sem fio com tecnologia Aperio®
Para armários e gavetas

ASSA ABLOY

controledeacesso.assaabloy.com.br

Experience a safer
and more open world

DIMENSÕES

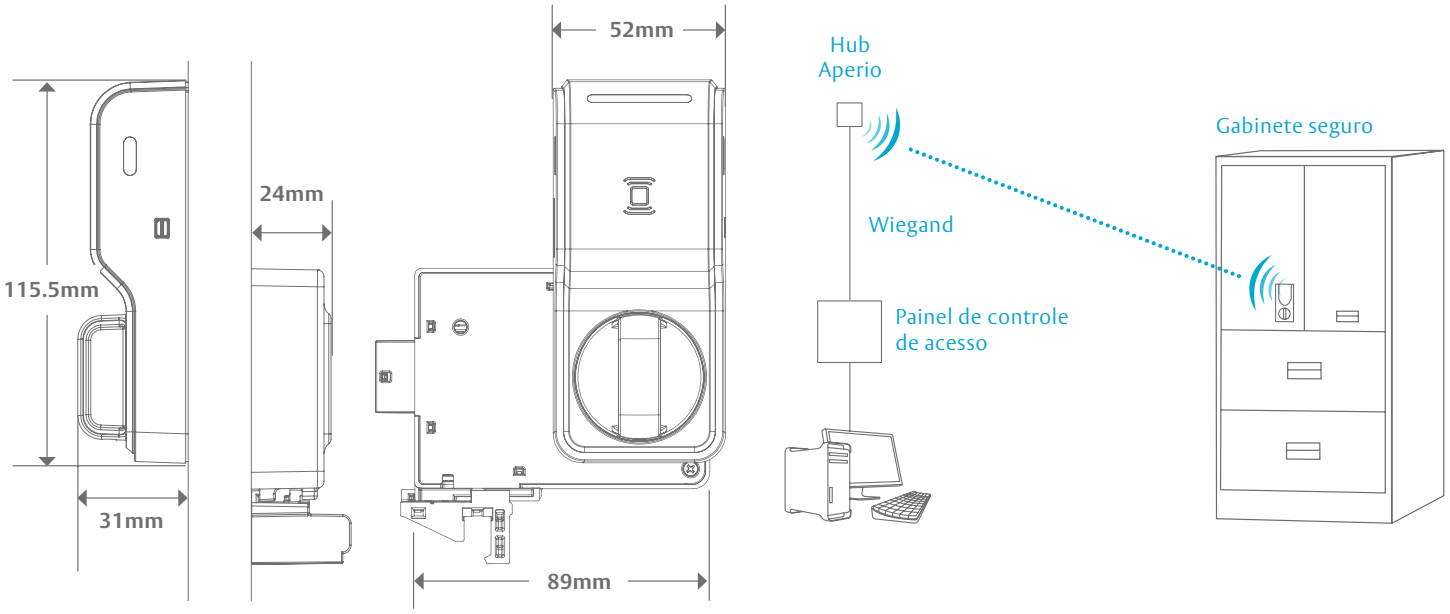

ESPECIFICAÇÕES

CERTIFICAÇÕES

- ANATEL;
- Parte 15 da FCC e conformidade com a indústria do Canadá;
- CE RED - Diretiva de equipamento de rádio - 2014/53/ EU;
- Compatível com RoHS.

ELÉTRICA

- Vida útil estimada da bateria: 50.000 ciclos;
- (2) baterias de lítio “AA” (incluídas);
- Pilhas de lítio AA são necessárias. O uso de outros tipos de pilhas, tais como alcalinas, diminuirá significativamente a vida útil das pilhas;
- Monitoramento da tensão da bateria;
- Porta micro USB para alimentação de emergência.

FORÇA DE RETENÇÃO

- Força estática de 150 lbs.

AMBIENTE

- Temperatura de funcionamento: 0˚ a 50˚C;
- Testado para atender ao IP65.

TECNOLOGIA DO CARTÃO HID® MULTICLASS SE®

- Alta frequência (13.56 MHz)
  - HID iCLASS®
  - HID iCLASS SE (SIO-enabled)
  - HID iCLASS® Seos™
  - HID MIFARE® SE
  - HID DESFire® EV1 SE
  - MIFARE CLASSIC
  - DESFire® EV1
- Baixa frequência (125 kHz)
  - HID Prox®
  - AWID
  - EM4102
  - ioProx
- NFC/BLE* – credenciais móveis.

*Suportado em celulares compatíveis com BLE/NFC, conforme o caso.

Assa Abloy Brasil Indústria e Comércio LTDA
Av. Jerome Case, nº 2.600, Galpão A1, Parte C - Condomínio Sorocaba Business Park, Bairro Éden
Sorocaba - SP. **Telefone:** +55 (11) 5693-4450. **CNPJ:** 02.214.604/0005-90 | **I.E:** 798.451.225.117

Acompanhe nossas redes sociais