1200F

Fechadura eletromagnética1200 libras
(Montagem frontal)

ASSA ABLOY

controledeacesso.assaabloy.com.br

Experience a safer
and more open world

SOBRE A FECHADURA 1200F

- Saída rosca 1/2” para eletroduto
- Baixo consumo de energia
- Fácil instalação
- Alta resistência a ambientes agressivos
- Acabamento aço inoxidável
- Dispositivo anti-magnetismo residual
- Suporte com alta resistência à mobilidade
- Tensão de trabalho selecionável 12/24 VCC(internos)

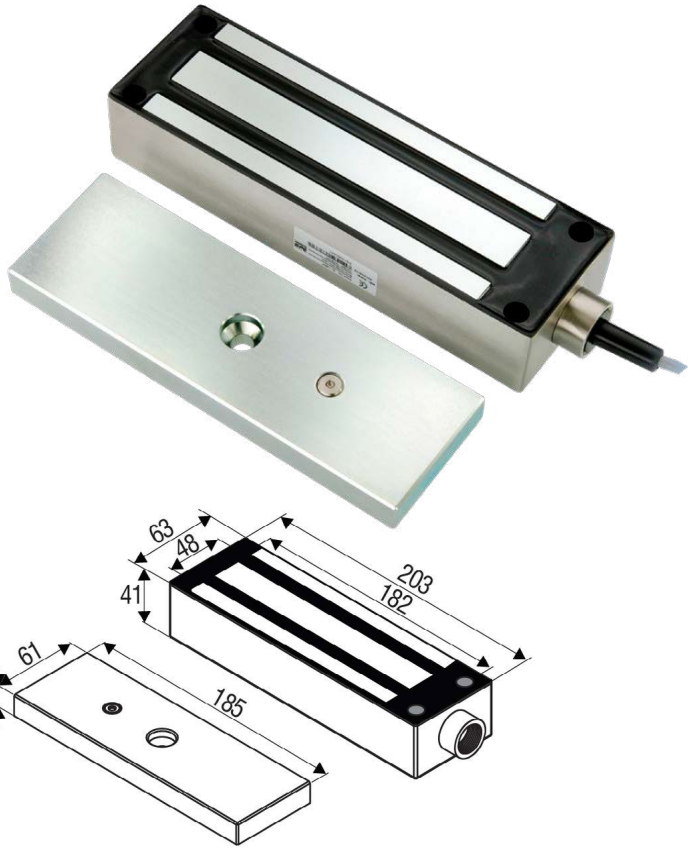



Características Técnicas	
Código	GL-1200F
Dimensões	203 C x 63 L x 41 A mm
Acabamento	Aço inoxidável
Força de atraque	545 ~ 600 Kg
Tensão de Operação	12/24VCC, selecionável
Consumo de corrente	460mA/12VCC; 250mA/24VCC (a 20 °C)
Temperatura de operação	-10~55 °C (14~131 °F)
Umidade	0~95% sem condensação
Sensor de atracação	SPDT 0,5 A / 20 VCC
Material	Acabamento especial para o magneto e a placa de atraque folheado a zinco
Composto Epoxi	E87252 (S), UL94V-0
Peso líquido	4,8 Kg

APLICAÇÕES

O GL-1200F é projetado para montagem frontal em portas de abertura ou portas de correr. O imã pode ser configurado para montagem em portas deslizantes com suportes Z. Ele alcança grau impermeável IPX 7 e é adequado para aplicações externas. A fechadura 1200F vem com sensor de união magnética que indica o estado bloqueado e desbloqueado.

GARANTIA

A série de fechaduras 1200F possui garantia de dois anos na modalidade balcão, contra vícios de qualidade e defeitos de fabricação.

Assa Abloy Brasil Indústria e Comércio LTDA
Av. Jerome Case, nº 2.600, Galpão A1, Parte C - Condomínio Sorocaba Business Park, Bairro Éden
Sorocaba - SP. **Telefone:** +55 (11) 5693-4450. **CNPJ:** 02.214.604/0005-90 | **I.E:** 798.451.225.117

Acompanhe nossas redes sociais

1200F

Fechadura eletromagnética1200 libras
(Montagem frontal)

controledeacesso.assaabloy.com.br

ASSA ABLOY

Experience a safer
and more open world

INSTALAÇÃO

Suporte Z para portas que abrem para dentro:

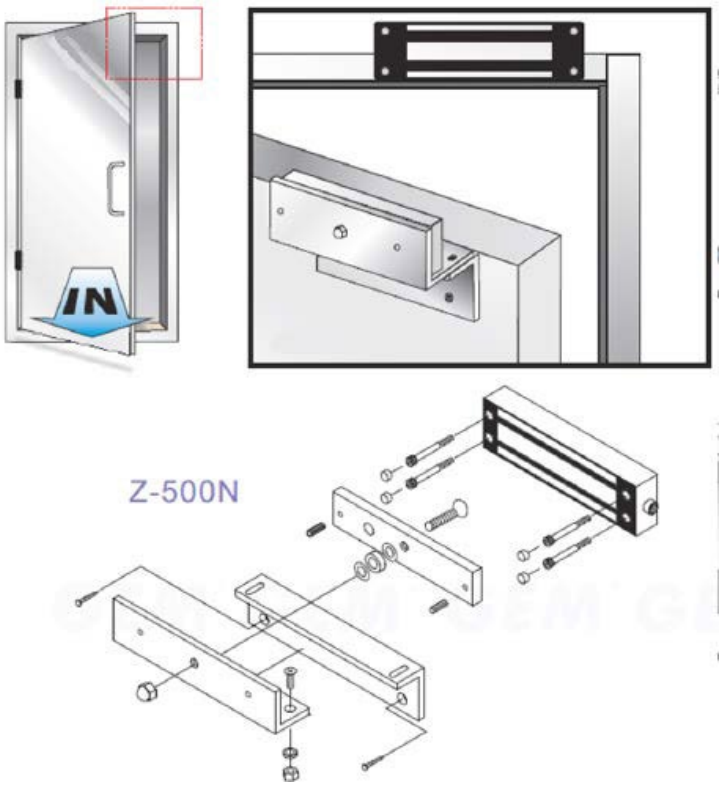

Suporte L para portas de correr:

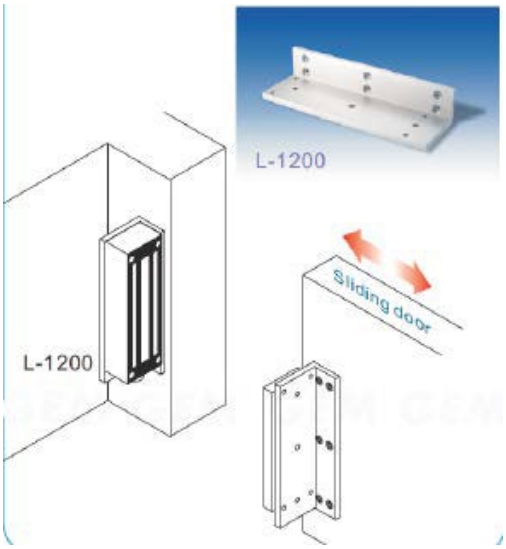

Assa Abloy Brasil Indústria e Comércio LTDA
Av. Jerome Case, nº 2.600, Galpão A1, Parte C - Condomínio Sorocaba Business Park, Bairro Éden
Sorocaba - SP. **Telefone:** +55 (11) 5693-4450. **CNPJ:** 02.214.604/0005-90 | **I.E:** 798.451.225.117