GK300

Fechadura elétrica STRIKE de 1000 libras

ASSA ABLOY

controledeacesso.assaabloy.com.br

Experience a safer
and more open world

SOBRE A FECHADURA GK300

- Fechadura para uso interno
- Reversível para operação falha-aberta ou falha-fechada
- Fechadura de vida longa testada em 1.000.000 ciclos
- Sem necessidade de recortes adicionais para instalação
- Monitor de trava lachbol opcional
- Tensão de trabalho 12VDC/24VDC



NORMAS | FORÇA | SENSOR DE ATRACAÇÃO | RESISTÊNCIA À CORROSÃO | TENSÃO SELECIONÁVEL



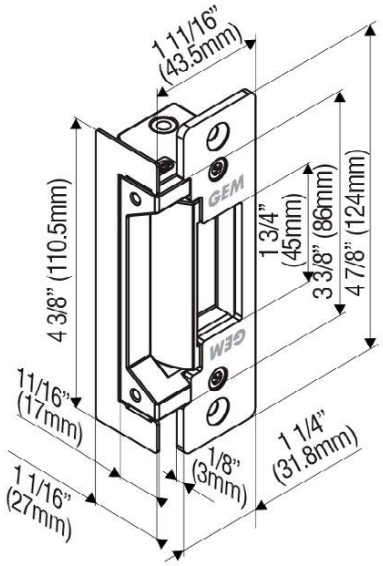

APLICAÇÕES

A fechadura GK300 é indicada para uso em portas de madeira, metal ou PVC.

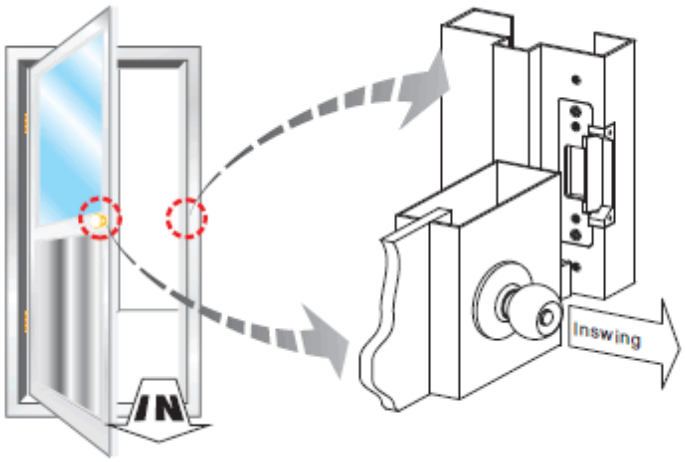

Características Técnicas	
Código	GK300
Dimensões	43,5C x 17L x 124A mm
Acabamento	Aço inoxidável
Força de atraque	454Kg
Tensão de Operação	12/24VDC
Temperatura de operação	0~+49 °C
Umidade	0~85% sem condensação
Trava	9/16" (15mm)
Consumo de corrente	280mA/12VCD | 140mA/24vVDC (single voltage) 300mA/12VDC | 150mA/24VDC (dual voltage)
Peso líquido	270g

GARANTIA

A fechadura GK300 possui garantia de um ano na modalidade balcão, contra vícios de qualidade e defeitos de fabricação.

Assa Abloy Brasil Indústria e Comércio LTDA
Av. Jerome Case, nº 2.600, Galpão A1, Parte C - Condomínio Sorocaba Business Park, Bairro Éden
Sorocaba - SP. **Telefone:** +55 (11) 5693-4450. **CNPJ:** 02.214.604/0005-90 | **I.E:** 798.451.225.117

Acompanhe nossas redes sociais