Série GEM

Fechaduras eletromagnéticas

ASSA ABLOY

controledeacesso.assaabloy.com.br

Experience a safer
and more open world

SOBRE AS FECHADURAS SÉRIE GEM

CE RoHS
NORMAS

As travas eletromagnéticas da série GEM usam um novo estilo de placa de montagem e patenteado. A placa de montagem é projetada com espessura aumentada para o orifício do parafuso em cada extremidade para proteja o corpo da fechadura com mais estabilidade e força. A série GEM pode ser instalada em vários tipos de portas ou caixilhos de portas com suportes de montagem auxiliares opcionais.



CARACTERÍSTICAS PADRÃO

- Ímã reversível para portas canhotas ou destras (para ímã único, modelos não monitorados)
- Placa de montagem de novo estilo com aumento imobilidade (patenteado)
- Invólucro anodizado de alumínio (US28)
- MOV evita picos e surtos de corrente
- Seleção automática de tensão 12/24 VDC
- Sem magnetismo residual

CARACTERÍSTICAS OPCIONAIS

- Indicador LED bicolor de status (disponível com padrão / LED quadrado / grande configurável vermelho / verde)
- Sensor de ligação embutido e sensor de status da porta
- Atraso de tempo de relock
- Alarme de porta mantida aberta

PATENTES, APROVAÇÕES E LISTAGENS

- UL 10B, UL10C, ULC S104 listado: R21198
- Compatível com NF S 61-937 (para modelos não monitorados)
- CE: EC651213

Assa Abloy Brasil Indústria e Comércio LTDA
Av. Jerome Case, nº 2.600, Galpão A1, Parte C - Condomínio Sorocaba Business Park, Bairro Éden
Sorocaba - SP. **Telefone:** +55 (11) 5693-4450. **CNPJ:** 02.214.604/0005-90 | **I.E:** 798.451.225.117

Acompanhe nossas redes sociais

Série GEM
Fechaduras eletromagnéticas

ASSA ABLOY

controledeacesso.assaabloy.com.br

Experience a safer
and more open world



GEM-300



GEM-600



GEM-800



GEM-1200



GEM-D600



GEM-D800



GEM-D1200



LED bicolor grande e entrada de reinicialização para GEM-800-LD / 1200-LD Series

As travas eletromagnéticas da série GEM-800-LD / 1200-LD apresentam um grande e visível LED vermelho / verde que fornece melhor visibilidade e indica que a porta está trancada ou destrancada. A entrada de reinicialização é também incluído para controle de bloqueio independente.
Recomendado para uso em portas exteriores.
Dimensões do LED: 37,5 (W) x 15 (H) mm
Modelos: **GEM-800-MTD-LD, GEM-800-MDS-TD-LD, GEM-1200-MTD-LD, GEM-1200-MDS-TD-LD**



Opção de LED quadrado disponível para a série GEM Fechaduras eletromagnéticas

As travas eletromagnéticas da série GEM oferecem uma opção de LED quadrado que fornece uma indicação mais clara do status do bloqueio.
Dimensões do LED: 15 (W) x 15 (A) mm
Modelos: **GEM-600M, GEM-800M, GEM-1200M GEM-800MDS, GEM-1200MDS**

Assa Abloy Brasil Indústria e Comércio LTDA
Av. Jerome Case, nº 2.600, Galpão A1, Parte C - Condomínio Sorocaba Business Park, Bairro Éden
Sorocaba - SP. **Telefone:** +55 (11) 5693-4450. **CNPJ:** 02.214.604/0005-90 | **I.E:** 798.451.225.117

Acompanhe nossas redes sociais

Série GEM
Fechaduras eletromagnéticas

ASSA ABLOY

controledeacesso.assaabloy.com.br

Experience a safer
and more open world

Placa de montagem de novo estilo (patenteada)
A espessura da placa de montagem é aumentada em cada extremidade onde o parafuso é preso para prender o ímã. Disponível com 2 tipos de placas de montagem.

Orifício do parafuso na extremidade fácil da placa de montagem



Espessura da placa de montagem no orifício do parafuso varia com os modelos. (GEM-300: 8 mm; GEM-600/800 / D600 / D800 / D1200: 10 mm; GEM-1200: 13 mm)

Tipo de placa de montagem



Para GEM -300 / D600 / D800 / D1200

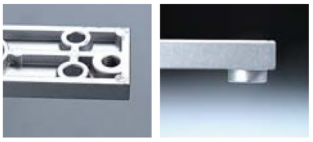

Para GEM-600/800/1200

Instalação reversível (para ímã único, modelos não monitorados)
O ímã pode ser invertido, dependendo se é usado para portas destras ou canhotas.

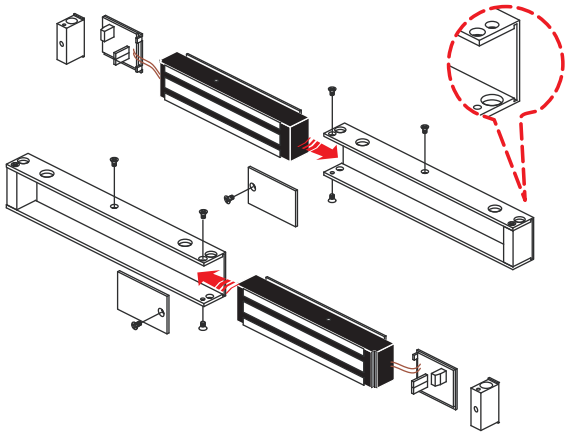

Funções para fechaduras eletromagnéticas internas da série GEM

Design de armadura
O dispositivo de kick-off mecânico na placa de armadura garante nenhum magnetismo residual.

Projeto de instalação de parafuso
O parafuso de montagem embutido do ímã economiza tempo de rosqueamento, permitindo fácil instalação.

Sensor de ligação (opção)
Indica porta trancada e destrancada. SPDT avaliado: 0,5A / 125VAC, 1A / 24VDC

Indicador LED bicolor de status (opcional)
Incluído na opção de sensor de ligação, o LED visual indica que a porta está trancada ou destrancada. O grande LED bicolor configurável está disponível para a série GEM-800-LD / 1200-LD. Verde: Desbloqueado; Vermelho: Bloqueado

Alarme de porta mantida aberta (opção)
Alarme para abertura prolongada da porta. O tempo é ajustável de 1 a 80 segundos.

Atraso de tempo de relock (opção)
Atraso de tempo de relock ajustável em campo de 1 ~ 80 segundos. Liberação instantânea com relock ajustável Tempo.

Sensor de status da porta (opcional)
Indica porta aberta e fechada. Avaliado: 0,2A / 12VDC

Assa Abloy Brasil Indústria e Comércio LTDA
Av. Jerome Case, nº 2.600, Galpão A1, Parte C - Condomínio Sorocaba Business Park, Bairro Éden
Sorocaba - SP. **Telefone:** +55 (11) 5693-4450. **CNPJ:** 02.214.604/0005-90 | **I.E:** 798.451.225.117

Acompanhe nossas redes sociais

Série GEM
Fechaduras eletromagnéticas

ASSA ABLOY

controledeacesso.assaabloy.com.br

Experience a safer
and more open world

INFORMAÇÕES TÉCNICAS

Modelos	Contenção Força (libras)	Voltagem (VDC)	Opções Padrão	Suportes opcionais			
				Estrutura estreita / porta externa	Porta Inswing		Porta de vidro
Ímã Único							
GEM-300	300	12/24	M	L-GEM-300	LZ-GEM300	-	-
GEM-600	600	12/24	M, MTD, MDS, MDS-TD	L-GEM-600 L-GEM-600AU	LZ-GEM-600 LZ-GEM-600AU	Z-GEM-600	UBK-013 Series UBK-600G Series
GEM-800	800	12/24	M,MTD, MDS, MDS-TD, MTD-LD, MDS-TD-LD, MBZ	L-GEM-800 L-GEM-800AU	LZ-GEM-800 LZ-GEM-800AU	Z-GEM-800	UBK-013
GEM-1200	1200	12/24	M, MTD, MDS, MDS-TD, MTD-LD,MDS-TD-LD, MBZ, MDS-BZ	L-GEM-1200 L-GEM-1200AU	LZ-GEM-1200 LZ-GEM-1200AU	Z-GEM-1200	-
Ímãs duplos							
GEM-D600	600 x 2	12/24	M,MTD, MDS, MDS-TD	L-GEM-D600 L-GEM-D600AU	LZ-GEM-D600 LZ-GEM-D600AU	-	-
GEM-D800	800 x 2	12/24	M, MTD, MBZ	L-GEM-D800 L-GEM-D800AU	LZ-GEM-D800 LZ-D800AU	-	-
GEM-D1200	1200 x 2	12/24	M, MTD, MDS, MDS-TD, MBZ	L-GEM-D1200 L-GEM-D1200AU	LZ-GEM-D1200 LZ-GEM-D1200AU	-	-

Notas:
Todos os modelos padrão não são monitorados.
Para obter mais informações sobre suportes opcionais ou outros acessórios de montagem, consulte outros catálogos GEM.
M: Sensor de ligação e indicador LED bicolor de status
DS: sensor de status da porta
TD: Atraso de tempo de relock
BZ: Alarme de campainha (alarme de porta mantida aberta)
LD: LED grande e visível vermelho / verde para melhor visibilidade; entrada de reset para controle de bloqueio independente
As opções M, DS e MDS foram aprovadas nos testes de incêndio UL de conjuntos de portas.

Assa Abloy Brasil Indústria e Comércio LTDA
Av. Jerome Case, nº 2.600, Galpão A1, Parte C - Condomínio Sorocaba Business Park, Bairro Éden
Sorocaba - SP. **Telefone:** +55 (11) 5693-4450. **CNPJ:** 02.214.604/0005-90 | **I.E:** 798.451.225.117

Acompanhe nossas redes sociais

Série GEM
Fechaduras eletromagnéticas

ASSA ABLOY

controledeacesso.assaabloy.com.br

Experience a safer
and more open world

DIMENSÕES

GEM-300

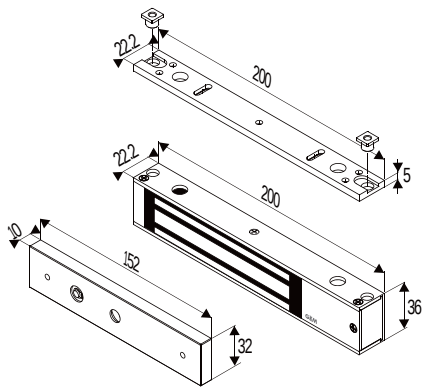

GEM-600

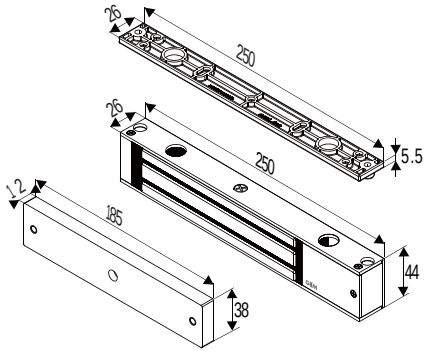

GEM-800

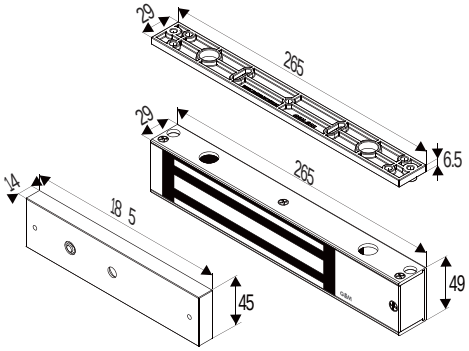

GEM-1200

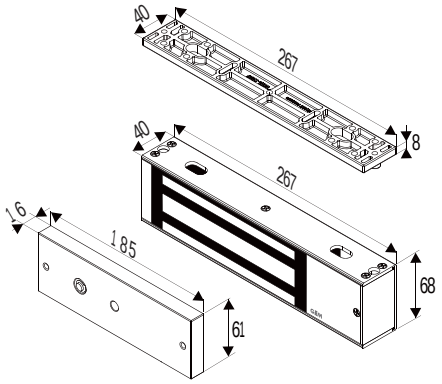

GEM-D600

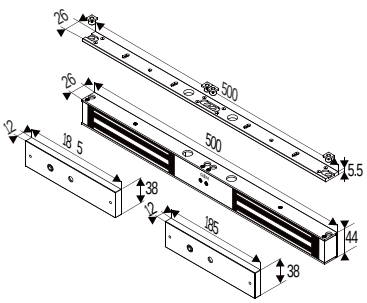

GEM-D800

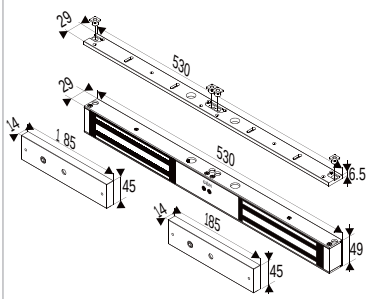

GEM-D1200

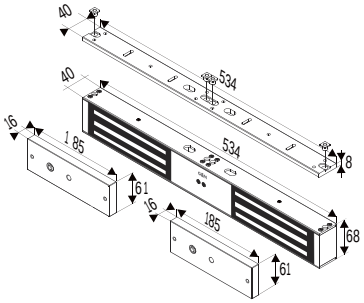

Assa Abloy Brasil Indústria e Comércio LTDA
Av. Jerome Case, nº 2.600, Galpão A1, Parte C - Condomínio Sorocaba Business Park, Bairro Éden
Sorocaba - SP. **Telefone:** +55 (11) 5693-4450. **CNPJ:** 02.214.604/0005-90 | **I.E:** 798.451.225.117

Acompanhe nossas redes sociais