CK100

Fechadura para gabinetes e racks fail-secure

ASSA ABLOY

controledeacesso.assaabloy.com.br

Experience a safer
and more open world

SOBRE A FECHADURA CK100

- Escolha eficiente para aplicações com grande número de fechaduras
- Baixo consumo de energia
- Suporte com alta resistência à mobilidade
- Fácil instalação
- 1 opção de fechamento lateral
- Fail-secure / falha-fechada



Características Técnicas	
Código	CK100
Dimensões	55 C x 25 L x 55 A mm
Dimensões do pino	7mm
Comprimento do pino	18 mm
Força de atraque	80 ~100 Kg
Tensão de Operação	12VDC
Consumo de corrente	320mA
Temperatura de operação	-10~45 °C
Modo de operação	Falha-fechada
Material	Poliamida
Peso líquido	0,12 Kg



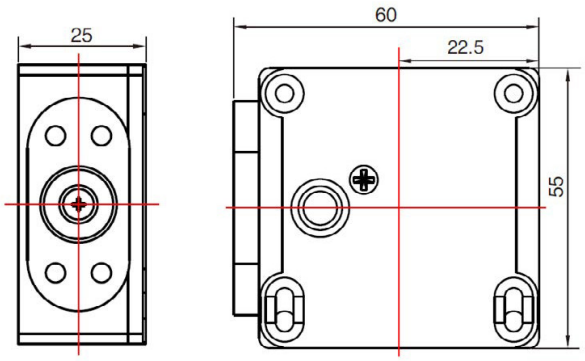

APLICAÇÕES

Pode ser instalada em “closets”, armários de arquivos gabinetes, vestiários e racks.

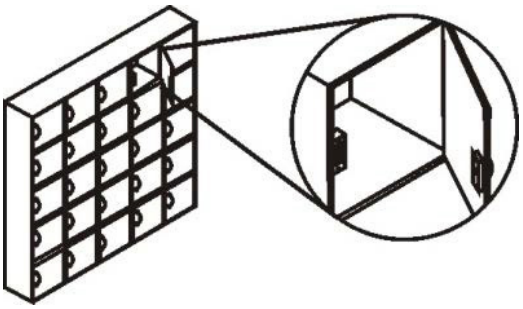

GARANTIA

A fechadura CK100 possui garantia de dois anos na modalidade balcão, contra vícios de qualidade e defeitos de fabricação.

Assa Abloy Brasil Indústria e Comércio LTDA
Rua Eduardo Lucchese, 15 - Galpão A1 a A6 - Porto Feliz - SP | CEP 18548-272
CNPJ: 02.214.604/0006-70 |I.E: 55.415.628.011 | Tel.: +55 (11) 94262-1423

Acompanhe nossas redes sociais